リュウド RE004 取扱説明書

目次

1. はじめに
2. ご注意いただきたい事項
3. 各部の名称
4. 操作方法
    4.1. 電源
    4.2. ブレーキ
    4.3. アクセル
    4.4. 最高速度の設定の切替
    4.5. 前進と後退の切替
    4.6. 方向指示器
    4.7. ホーン
    4.8. ワイパー
5. メーターパネルの表示
6. パーキングモード
7. 充電
8. 日常の点検
9. 困ったときは



リュウド株式会社
https://www.reudo.co.jp/

1. はじめに

この度は、リュウド アールイー ゼロゼロヨン RE004 をお買い上げいただき、誠にありがとうございます。 正しく安全にご使用いただくために、必ずこの取扱説明書をお読みください。

2. ご注意いただきたい事項

- 公道(歩道を含む)を走行するには、標識(ナンバープレート)の取得・表示と、自賠責保険(共済)への加入が義務付けられています。
- 16歳以上の方は運転免許を受けずに運転することができますが、運転者が守るべき交通ルールが定められています。 交通ルールを正しく理解し、遵守しましょう。
- 16歳未満の方が運転することは禁止されています。 また、16歳未満の方に対して提供することも禁止されています。
- お酒を飲んだときは、特定小型原動機付自転車を運転してはいけません。
- 二人乗りをしてはいけません。 また、積載重量(運転者を除く)は30kgに制限されています。
- 乗車用ヘルメットの着用の努力義務があります。 自分の命を守るため、乗車用ヘルメットを着用しましょう。
- 安全で快適に使用いただくため、定期的に点検を実施してください。
  →[8. 日常の点検]
- 保管の際は、平坦な場所に駐車し、電源をオフにし、ブレーキロックを掛けてください。 →[4.1. 電源] →[4.2. ブレーキ]
  また、車体の劣化を抑えるため、風雨や潮風、地下水などの影響を避けて保管してください。
- 製品の改造についての責任は負いません。

3. 各部の名称

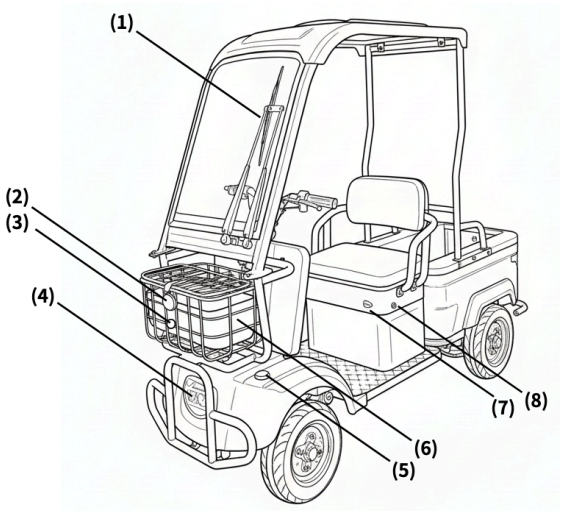

(1)	ワイパー	→[4.8. ワイパー]
(2)	反射板(前)	
(3)	速度表示灯(前)	
(4)	ヘッドライト	常時点灯
(5)	方向指示器(前)	左右にあり →[4.6. 方向指示器]
(6)	前カゴ	内ケース付
(7)	充電口	→[7. 充電]
(8)	バッテリーボックス 鍵穴	鍵はメインスイッチと共通 通常は開けないでください。

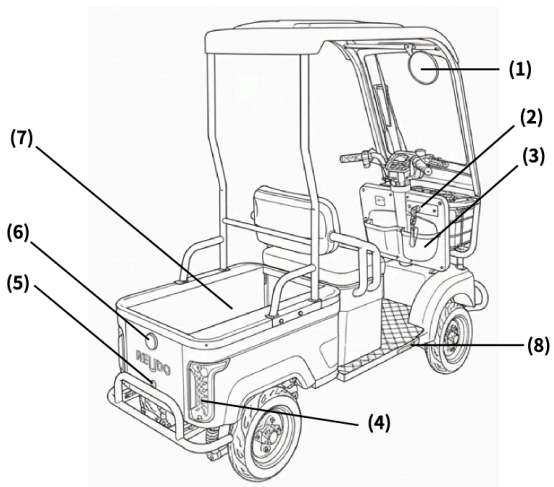

(1)	バックミラー	
(2)	メインスイッチ鍵穴	→[4.1. 電源]
(3)	フロントポケット	
(4)	制動灯・尾灯・方向指示器(後)	左右にあり →[4.6. 方向指示器]
(5)	速度表示灯(後)	
(6)	後部反射板	
(7)	荷台	マット付
(8)	車台番号刻印	

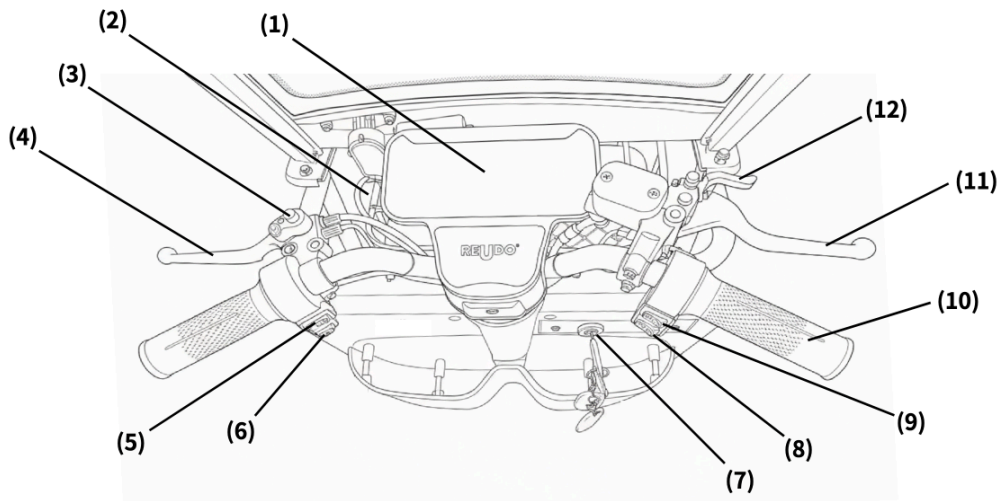

(1)	メーターパネル	→[5. メーターパネルの表示]
(2)	ワイパースイッチ	→[4.8. ワイパー]
(3)	後輪ブレーキロックボタン	→[4.2. ブレーキ]
(4)	後輪ブレーキレバー	→[4.2. ブレーキ]
(5)	方向指示器スイッチ	→[4.6. 方向指示器]
(6)	ホーンボタン	→[4.7. ホーン]
(7)	メインスイッチ鍵穴	→[4.1. 電源]
(8)	前進/後退 切替スイッチ	→[4.5. 前進と後退の切替]
(9)	最高速度切替スイッチ	→[4.4. 最高速度の設定の切替]
(10)	アクセルスロットル	→[4.3. アクセル]
(11)	前輪ブレーキレバー	→[4.2. ブレーキ]
(12)	前輪ブレーキロックレバー	→[4.2. ブレーキ]

4. 操作方法

4.1. 電源

電源をオンにするには、メインスイッチ鍵穴にキーを差し込み、右に回してください。
電源をオフにするには、キーを左に回した後、抜いてください。

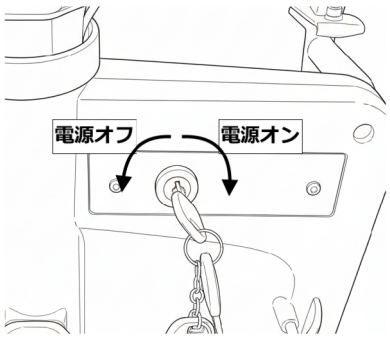

メインスイッチ鍵穴

- 電源は、適切に乗車をした状態でオンにしてください。 乗車前に電源をオンにしたり、電源がオンのまま降車したりはしないでください。
- 盗難抑止アラーム(オプション)をセットしている場合、メインスイッチで電源をオンにするとアラームが鳴ります。 メインスイッチで通常のキーを使って電源をオンにする場合は、先にリモコンを使って盗難抑止アラームを解除してください。
  詳しくは、盗難抑止アラームとリモコンの説明書をご参照ください。
- 盗難抑止アラーム(オプション)のリモコンキーで電源がオンにされている場合、メインスイッチ鍵穴のキーで電源をオフにしても、電源は切れません。
  (メインスイッチまたはリモコンのどちらかがオンの状態だと、電源はオンになります。)
  その場合は、リモコンの電源オフ・盗難抑止アラーム解除 ボタン( )を押して、リモコンでも電源をオフにしてください。
  詳しくは、盗難抑止アラームとリモコンの説明書をご参照ください。

4.2. ブレーキ

ブレーキを掛けるには、前輪ブレーキレバーまたは後輪ブレーキレバーまたはその両方を握って(手前に引いて)ください。
ブレーキを掛けると、メーターパネルのブレーキ警告灯が点灯します。
→[5. メーターパネルの表示]

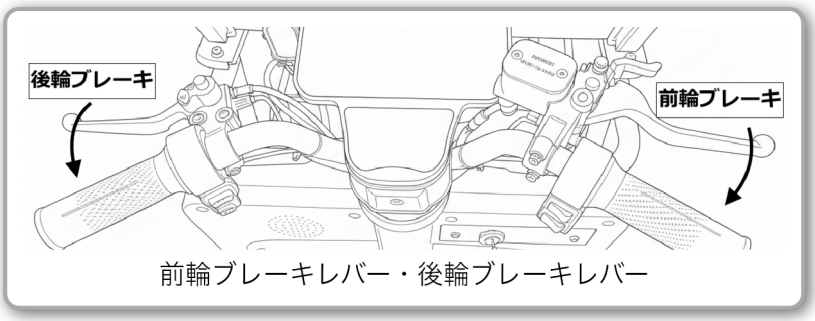

前輪ブレーキレバー・後輪ブレーキレバー

前輪ブレーキロックレバーおよび後輪ブレーキロックボタンを使って、それぞれのブレーキを掛けた状態に保持できます。
確実に停車状態を保持するために、両方のブレーキロックを掛けてください。

前輪ブレーキロックレバー

ロックするには、前輪ブレーキレバーを引いた状態で前輪ブレーキロックレバーを手前に引き、ラッチを引っ掛けます。 確実に停車状態を保持するためには、2つ目または3つ目のラッチに引っ掛けてください。
解除するには、前輪ブレーキレバーを大きく引きます。

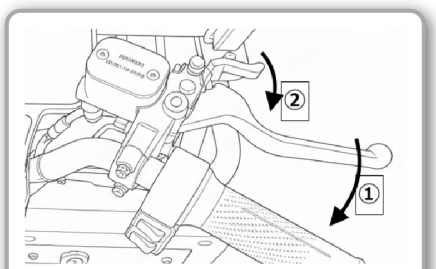

前輪ブレーキレバー
前輪ブレーキロックレバー

後輪ブレーキロックボタン

ロックするには、後輪ブレーキレバーを引いた状態で後輪ブレーキロックボタンを押し込みます。
解除するには、後輪ブレーキレバーを大きく引きます。

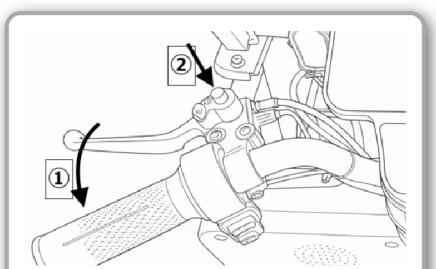

後輪ブレーキレバー
後輪ブレーキロックボタン

4.3. アクセル

アクセルをオンにするには、アクセルスロットルを手前に回してください。 回した量に応じてモーター出力がされます。
アクセルスロットルを離すと、元の位置に戻り、モーター出力が停止します。

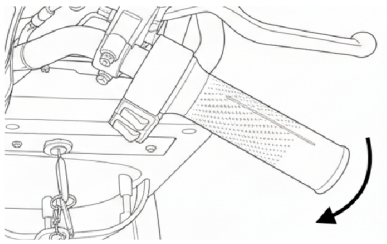

アクセルスロットル

- アクセルスロットルは必ず乗車して操作してください。 降りた状態でアクセルスロットルを操作すると、意図しないモーター出力となる場合があり、危険です。
- ブレーキが掛かっている状態でアクセルスロットルを回しても、モーター出力はされません。 ブレーキを解除してからアクセルスロットルを操作してください。
- 一定時間(約3〜5秒以上)ブレーキもアクセルスロットルも操作されずに停止していると、パーキングモードになり、アクセルスロットルを回してもモーター出力がされなくなります。 一旦ブレーキを掛けてパーキングモードを解除してから、アクセルスロットルを操作してください。 (停止時にはブレーキを掛け続けていることをお薦めします。) →[6. パーキングモード]

4.4. 最高速度の設定の切替

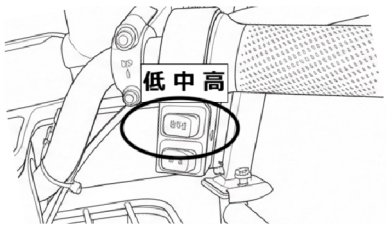

最高速度切替スイッチ

停止時に最高速度切替スイッチを操作して、最高速度の設定を切り替えられます。
現在の最高速度の設定は、メーターパネルに表示されます。 →[5. メーターパネルの表示]

スイッチの位置	メーターパネルの表示	モード	最高速度
低	1	歩道モード (特例特定小型原付)	6km/h
中	2	車道モード (特定小型原付)	約12km/h[*]
高	3	車道モード (特定小型原付)	20km/h

* 「中」の規則上の最高速度の設定は20km/hですが、モーター出力が約12km/hに制限されます。

- 走行中に最高速度切替スイッチを操作しないでください。
  走行中に最高速度切替スイッチを切り替えても、一旦停止するまでは、実際の最高速度の設定は変更されません。

4.5. 前進と後退の切替

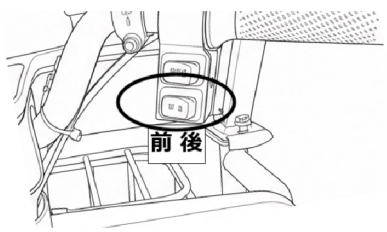

前進/後退 切替スイッチ

前進/後退 切替スイッチを「前」にすると前進、「後」にすると後退になります。
後退時は、後退音(ブザー)が鳴り、メーターパネルが後退状態の表示になります。
→[5. メーターパネルの表示]

- 走行中に前進/後退 切替スイッチを操作しないでください。 走行中にスイッチを操作した場合、一旦停止後に変更が反映されます。
- 後退時の最高速度は、最高速度の設定によらずに約3km/hです。

4.6. 方向指示器

方向指示器スイッチを左にスライドすると左側、右にスライドすると右側の方向指示器が点滅します。
中央に戻すと、方向指示器は消灯します。
方向指示器が点滅している間は、メーターパネルの点滅している側の方向指示器表示灯も点滅します。
→[5. メーターパネルの表示]

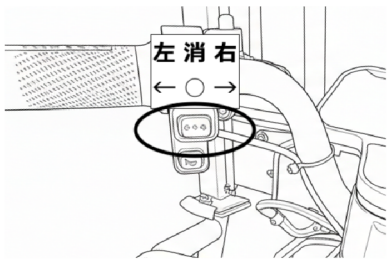

方向指示器スイッチ

4.7. ホーン

ホーンボタンを押すと、ホーンが鳴ります。

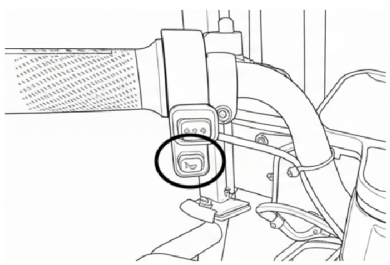
ホーンボタン

4.8. ワイパー

ワイパースイッチをオン(ー)側にすると、ワイパーが動作します。 オフ(◯)側にすると、止まります。

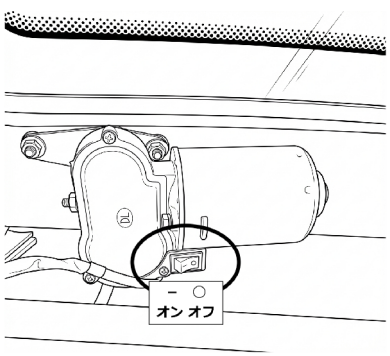

ワイパースイッチ

5. メーターパネルの表示

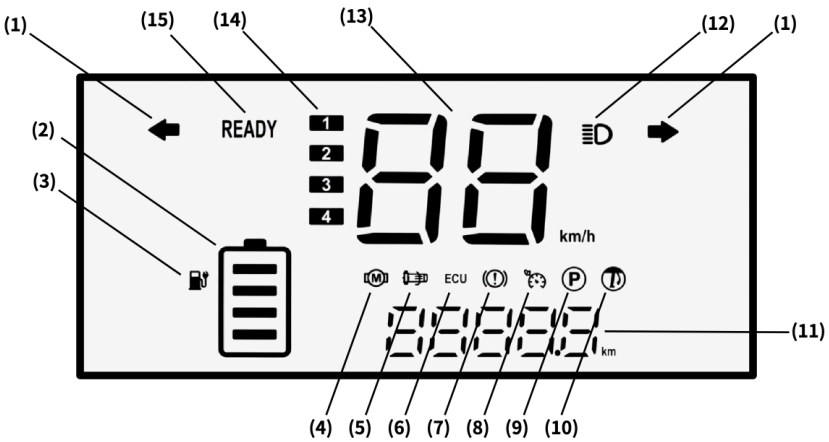

(1)	方向指示器 表示灯	方向指示器が点滅している場合に点滅します。 →[4.6. 方向指示器]
(2)	バッテリー残量 表示	バッテリーの残量を表示します。 おおよその目安は以下のとおりです。 残量表示 / バッテリー残量の目安 4目盛 / おおよそ 40〜100% 3目盛 / おおよそ 20〜40% 2目盛 / おおよそ 10〜20% 1目盛 / おおよそ 5〜10% 1目盛(点滅) / おおよそ 5%未満 • 加速時や登り坂などで負荷が上がると、一時的にバッテリー残量が少なく表示されます。 • バッテリー残量表示の目盛が1つ減って3目盛となったら、バッテリー残量は半分以下となっていますので、充電することをお薦めします。 →[7. 充電]
(3)	バッテリー切れ 警告灯	バッテリーの残量がおおよそ5%未満になると点灯します。 点灯したら、すみやかに充電をしてください。 (バッテリー切れ警告灯が点灯するのは、ほぼバッテリー切れの状態です。 通常は、バッテリー残量表示が1つでも減ったら(3目盛以下になったら)充電することをお薦めします。) →[7. 充電]

(4)	モーター警告灯	モーターまたはその関連部位に異常が発生した場合に点灯します。 点灯した場合は、購入された取扱店にご相談ください。
(5)	ハンドル警告灯	ハンドルまたはその関連部位に異常が発生した場合に点灯します。 点灯した場合は、購入された取扱店にご相談ください。
(6)	コントローラー警告灯	コントローラーまたはその関連部位に異常が発生した場合に点灯します。 点灯した場合は、購入された取扱店にご相談ください。
(7)	ブレーキ警告灯	1. ブレーキが作動している場合に点灯します。 ブレーキを掛けている時に点灯するのは正常です。 2. ブレーキまたはその関連部位に異常が発生すると、ブレーキを掛けていなくても点灯します。 ブレーキを掛けていない時に点灯する場合は、前輪および後輪の両方のブレーキを掛ける/解除する(両方のブレーキレバーを握る/離す)を何度か繰り返してみてください。 それでも点灯し続ける場合は、購入された取扱店にご相談ください。
(8)	(不使用)	この表示に該当する機能は、本製品にはありません。
(9)	(不使用)	この表示に該当する機能は、本製品にはありません。
(10)	後退表示灯	前進/後退 切替スイッチで後退状態となっている場合に点灯します。 →[4.5. 前進と後退の切替] スピードメーターのバージョンによっては、この後退表示灯が点灯せずに、速度表示が「R」の表示になります。
(11)	走行距離表示	走行距離を表示します。 電源投入直後に5桁(先頭ゼロ埋め)で表示される値は、累積の走行距離です。 走行中に表示される値(前頭のゼロ埋めなし)は、今回電源をオンにしてからの1回の走行距離です。
(12)	ヘッドライト表示灯	ヘッドライトが点灯している時に点灯します。 (ヘッドライトは常時点灯しますので、ヘッドライト表示灯も常時点灯します。)

<table>
<tr><td>(13)</td><td>速度表示</td><td>走行速度を表示します。
パーキングモードになった場合は、「P」の表示になります。
→[6. パーキングモード]
スピードメーターのバージョンによっては、後退状態となっている場合に「R」の表示になります。
→[4.5. 前進と後退の切替]</td></tr>
<tr><td>(14)</td><td>最高速度設定表示</td><td>現在の最高速度の設定を表示します。
<table>
<tr><th>表示</th><th>モード</th><th>最高速度</th></tr>
<tr><td>1</td><td>歩道モード (特例特定小型原付)</td><td>6km/h</td></tr>
<tr><td>2</td><td>車道モード (特定小型原付)</td><td>約12km/h[*]</td></tr>
<tr><td>3</td><td>車道モード (特定小型原付)</td><td>20km/h</td></tr>
<tr><td>4</td><td>(未使用)</td><td></td></tr>
</table>
* 「中」の規則上の最高速度の設定は20km/hですが、モーター出力が約12km/hに制限されます。</td></tr>
<tr><td>(15)</td><td>READY表示</td><td>アクセルスロットルを回すと動き出す状態になると点灯します。
パーキングモードやブレーキを掛けているなどでアクセルスロットルを回しても動かない状態、および走行中は消灯します。
→[6. パーキングモード]</td></tr>
</table>

- 電源をオンにした直後の警告灯の表示は異常ではありません。(動作確認のために点灯します。)

6. パーキングモード

電源がオンの状態で、一定時間(約3〜5秒)ブレーキもアクセルスロットルも操作されずに停止していると、安全のためにパーキングモードになります。
パーキングモードになると、意図しないアクセルスロットルの操作等による発進を防ぐため、アクセルスロットルを回してもモーター出力しません。 →[4.3. アクセル]
また、メーターパネルのREADY表示が消灯し、速度表示が「P」になります。 →[5. メーターパネルの表示]



通常(発進可能)時の表示

パーキングモード時の表示

パーキングモードを解除するには、一旦ブレーキを掛けて(握って)から解除(離して)ください。 →[4.2. ブレーキ]
パーキングモードが解除されると、メーターパネルのREADY表示が点灯し、速度表示が「0」になり、発進可能状態となります。 →[5. メーターパネルの表示]

パーキングモードの機能は、設定で有効/無効を切り替えられます。 パーキングモードを無効にしたい(または有効にしたい)場合は、購入された取扱店にご相談ください。

7. 充電

1. 安全な場所に駐車し、ブレーキロックを掛け、電源をオフにしてください。
   →[4.2. ブレーキ] →[4.1. 電源]
2. 専用充電器のACケーブル側をACコンセントに接続します。
3. 専用充電器の車体接続側を、充電口に接続します。
4. 専用充電器のLEDが赤に点灯し、充電が開始されます。
5. 充電が完了すると、専用充電器のLEDが緑になり、自動で充電が止まります。
6. 専用充電器をACコンセントから取り外し、充電口からも取り外してください。

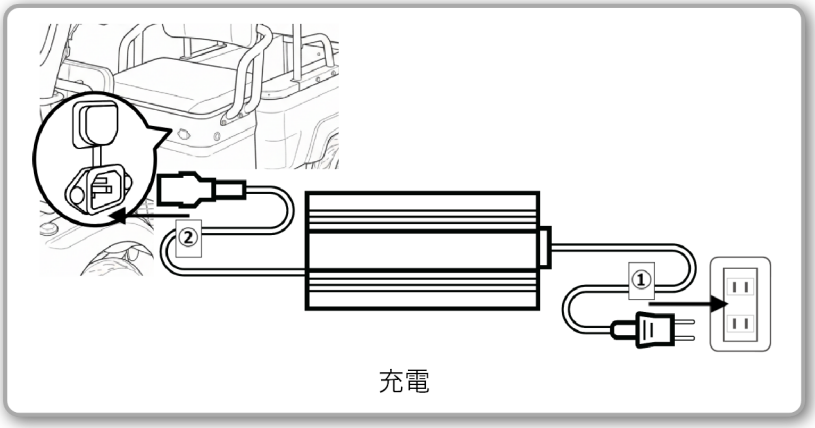

充電

- 充電は、必ず専用充電器で行ってください。
- 充電器のコネクターは、全て確実に差し込んでください。
- 感電等のリスクがありますので、濡れた手で専用充電器や充電口を操作しないでください。
- 専用充電器の本体やケーブル、コネクタ、および車体の充電口に損傷がある場合は、充電を行わず、購入された取扱店にご相談ください。
- 充電は、外気温が0℃～40℃の環境で行ってください。
- 走行後はなるべく早く充電を行ってください。 バッテリー残量が減った状態で放置すると、バッテリーの寿命が縮む原因となります。
  特に、バッテリー残量表示の目盛が1つでも減って3目盛以下となっていたら、バッテリー残量は半分以下となっていますので、充電することを強くお薦めします。 (バッテリー切れ警告灯が点灯するのは、ほぼバッテリー切れの状態ですので、その前に充電をしてください。) →[5. メーターパネルの表示]
- 長時間使用しない場合でも、自然放電による劣化を防ぐため、3～6ヶ月毎に充電を行ってください。

8. 日常の点検

日常的に主に以下の項目の点検を実施して、異常がある場合は運転を中止し、購入された取扱店にご相談ください。
また、定期的に(1〜2年毎に)、購入された取扱店で詳しい点検を受けることをお薦めします。

- 前輪および後輪のブレーキレバーを握るとブレーキが掛かり、離すとブレーキレバーが元の位置に戻ってブレーキが解除されること。
- ハンドルにゆるみやガタつきがなく、左右にスムーズに動くこと。
- アクセルスロットルがスムーズに回り、離すと元の位置に戻ること。
- タイヤはガタつきが無く固定されていて、溝の深さが十分あり、変形や損傷が無いこと。
- 灯火類ならびにホーンが正しく機能すること。
- バックミラーの位置と向きが正しく調整され、汚れがないこと。
- バッテリーの残量が十分にあること。
- その他、外観上の異常や走行時に異音などがないこと。

9. 困ったときは

症状	確認事項・対処方法
アクセルスロットルを回しても発進しない	• 電源はオンになっていますか？ 電源をオンにしてください。 →[4.1. 電源] • 「盗難抑止アラーム＋リモコン」オプションが装着されていて、通常のキーで電源を入れても発進しない場合は、リモコンの電源オフ・盗難抑止アラーム解除 ボタン( )を押して、盗難抑止アラームを解除してください。 詳しくは、盗難抑止アラームとリモコンの説明書をご参照ください。 • ブレーキが掛かっていませんか？ ブレーキが掛かった状態ではアクセルスロットルを回しても動きません。 ブレーキを解除してください。 →[4.2. ブレーキ] • パーキングモードになっていませんか？ 一定期間ブレーキもアクセルスロットルも操作されずに停止していると、パーキングモードになり、アクセルスロットルを回してもモーター出力はされません。 一旦ブレーキを掛けてパーキングモードを解除してから、アクセルスロットルを操作してください。 →[6. パーキングモード]
電源をオンにするとアラームが鳴る	• 盗難抑止アラームがセットされていませんか？ リモコンの電源オフ・盗難抑止アラーム解除 ボタン( )を押して、盗難抑止アラームを解除してください。 詳しくは、盗難抑止アラームとリモコンの説明書をご参照ください。
メインスイッチ鍵穴のキーで電源をオフにしても電源が切れない	• リモコンで電源をオンにされていませんか？ リモコンキーで電源をオンにされていると、メインスイッチ鍵穴のキーで電源をオフにしても、電源は切れません。 (メインスイッチまたはリモコンのどちらかがオンの状態だと、電源はオンになります。) その場合は、リモコンの電源オフ・盗難抑止アラーム解除 ボタン( )を押して、リモコンでも電源をオフにしてください。 詳しくは、盗難抑止アラームとリモコンの説明書をご参照ください。

症状	確認事項・対処方法
バッテリー残量表示の目盛が突然減る	• 気温が低いとバッテリーの性能が下がるため、通常よりバッテリーが早く減ります。 • 加速時や登り坂などで負荷が上がると、一時的にバッテリー残量が少なく表示されます。 これらに該当しない場合は、バッテリーの寿命の可能性があります。購入された取扱店に、バッテリーの交換をご相談ください。
ブレーキ警告灯が点灯する	• ブレーキを掛けていませんか？ ブレーキを掛けている時にブレーキ警告灯が点灯するのは正常です。 ブレーキを解除して(何度かブレーキを掛ける/解除する)を繰り返しても点灯する場合は、ブレーキまたはその関連部位に異常の可能性があります。購入された取扱店にご相談ください。 →[4.2. ブレーキ] →[5. メーターパネルの表示]